Bewegungsmelder - Professional Line

MD IR 4360-24

COM1 - Unterputz
EAN 4007841 086923
Art.-Nr. 086923
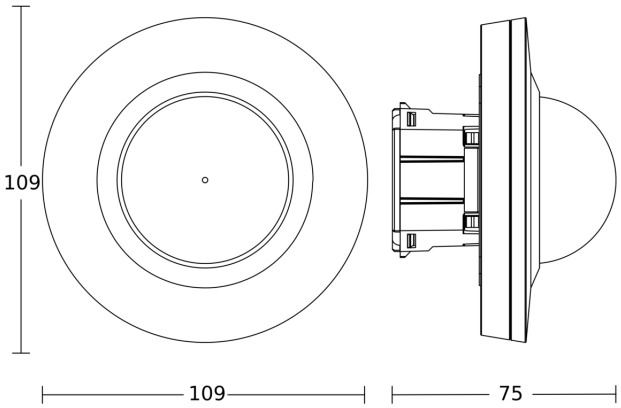
Maßzeichnung